Duplikat

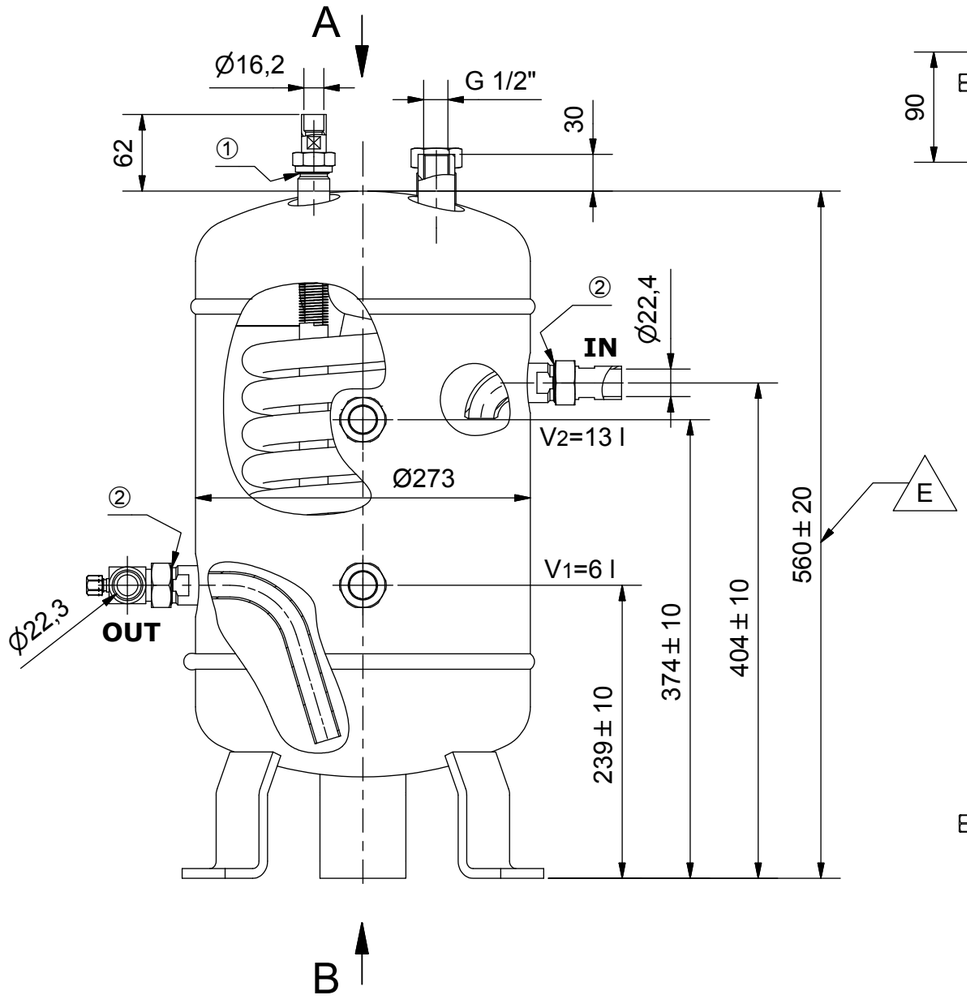

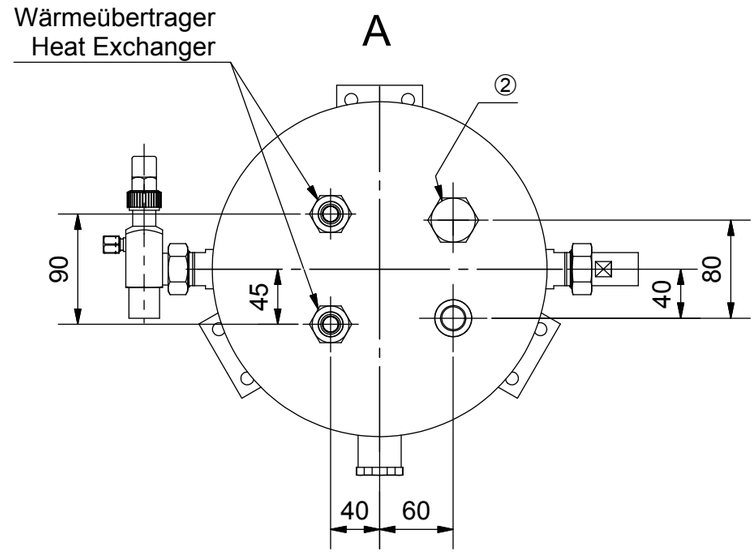

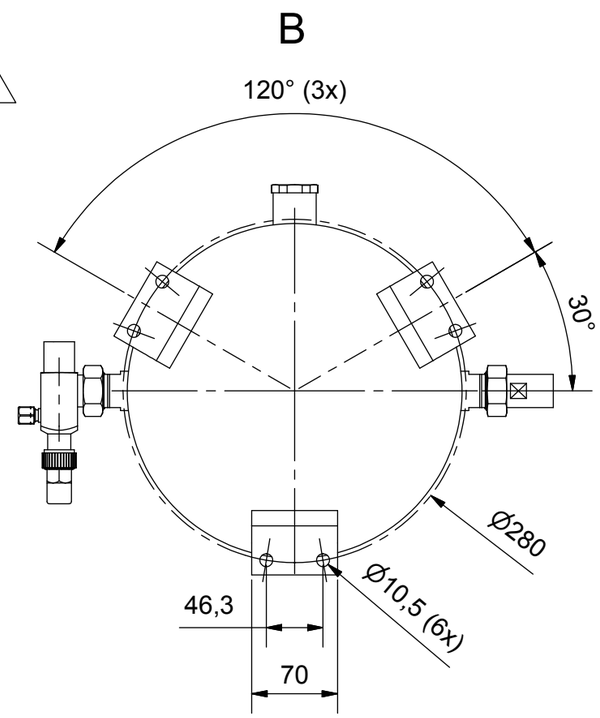

① Rotalock-Gewinde 1"-14 UNS

② Rotalock-Gewinde 1.1/4"-12 UNF

Zulassung nach DGRL 2014/68/EU für:
Fluide der Gruppe 2,
Kategorie III; Modul B+C2
P_s*V: 60*21=1260 [bar*Liter]
Manipuliersicheres Typschild dauerhaft aufgebracht
Farbe: RAL 5009, Epoxidharz eingebrannt

Schutzvermerk nach DIN ISO 16016 beachten!
Das Urheberrecht an diesen Zeichnungen und allen Beilagen die dem Empfänger persönlich anvertraut sind, verbleibt jederzeit unserer Firma. Ohne unsere schriftliche Genehmigung dürfen sie nicht kopiert und vervielfältigt, auch niemals dritten Personen mitgeteilt oder zugänglich gemacht werden.

Betriebsdaten Flüssigkeitssammler:
Max. zul. Druck 60 bar bei max. zul. Betr.temperatur von 100°C
Max. zul. Druck 45 bar bei Betr.temperatur unter -10°C bis -40°C
Prüfdruck: 66 bar

Betriebsdaten Wärmeübertrager:
Max. zul. innerer Überdruck 60 bar bei max. zul. Betr.temperatur von 100°C
Max. zul. innerer Überdruck 45 bar bei Betr.temperatur unter -10°C bis -40°C
Prüfdruck: 66 bar

Zust.	Änderungen	Datum	Name
E	war: 546	14.08.17	Gö
C	GSN 1" weggefallen	24.02.15	Gö
B	neu: GSN 1.1/4"	24.02.15	Gö

(Verwendungsbereich) CO2

(Volumen[l]) 21

	Datum	Name
Gezeichnet	06.11.2012	R. Görner
Kontrolliert		
Norm		

Maßstab: 1:5

(Gewicht) ca. 33 kg

Flüssigkeitssammler SGS-21W-CDM

ESK Schultze

8691-K

4

A3

W:\Technik\ACAD\Arbeitsordner\Goerner\Geräte\Flüssigkeitssammler\SGS-21W-CDM\SGS-21W-CDM_Rev.1.idw