Duplikat

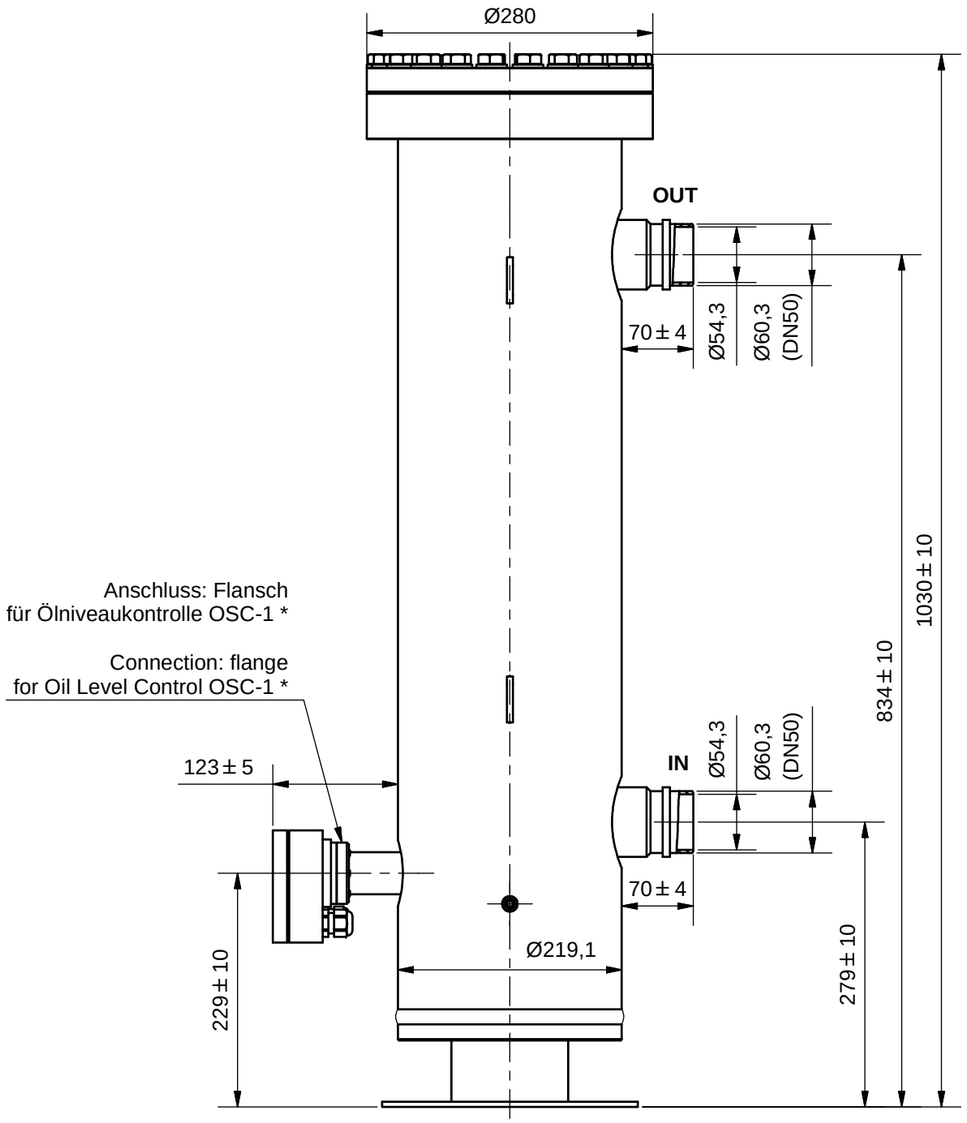

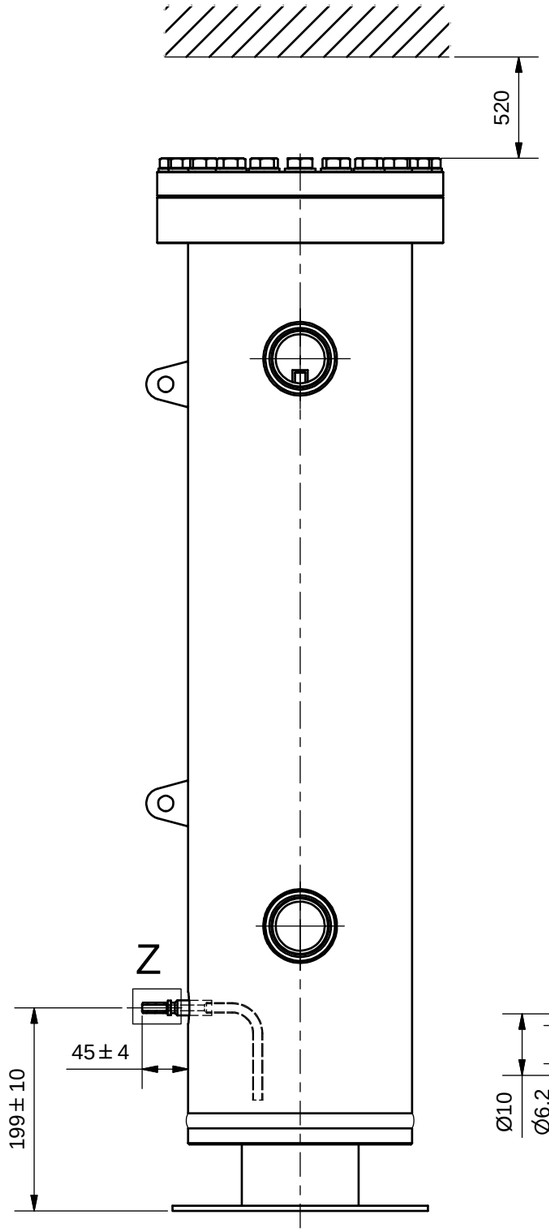

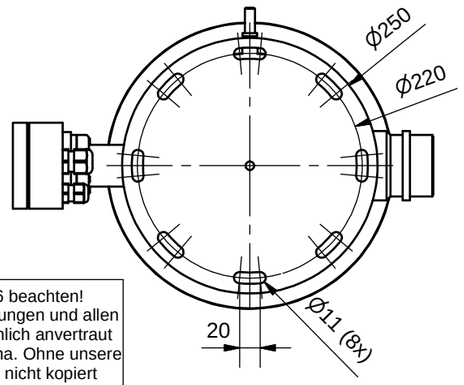

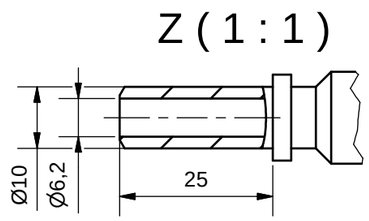

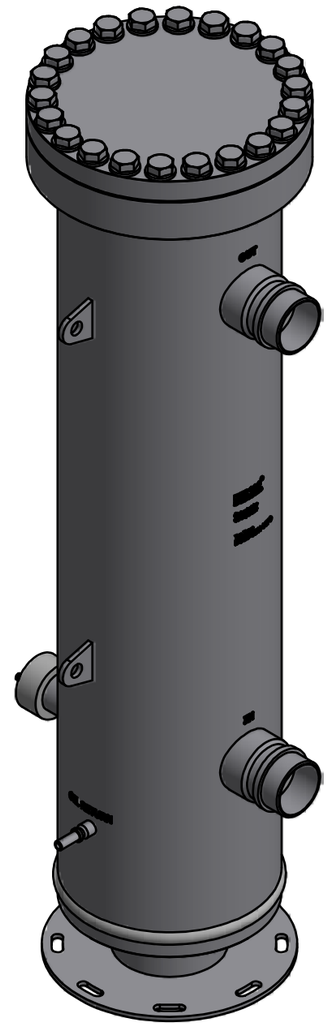

* Niveaukontrolle optionales Zubehör: Bestellbezeichnung OSC-1

* Level Control optional Accessories: order reference OSC-1

Oberflächenbehandlung:
Decklack Seevenax,
Farbe RAL 5009
Schichtdicke 80-120µm

Schutzvermerk nach DIN ISO 16016 beachten!
Das Urheberrecht an diesen Zeichnungen und allen Beilagen die dem Empfänger persönlich anvertraut sind, verbleibt jederzeit unserer Firma. Ohne unsere schriftliche Genehmigung dürfen sie nicht kopiert und vervielfältigt, auch niemals dritten Personen mitgeteilt oder zugänglich gemacht werden.

Zulassung nach DRL 2014/68/EU für:
Fluide der Gruppe 2,
Kategorie IV;
PS*V: 130*26,3=3419 [bar*Liter]
Rechnerische Auslegung nach DIN EN 13445
Manipuliersicheres Typschild dauerhaft aufgebracht

Max. zul. Druck 130 bar bei max. zul. Betr.temperatur von 140°C
Max. zul. Druck 120 bar bei max. zul. Betr.temperatur von 160°C
Max. zul. Druck 97,5 bar bei Betr.temperatur unter -10°C bis -40°C
Prüfdruck: 185 bar

(Verwendungsbereich)	(Volumen[l])		Maßstab: 1:6 (1:1)	(Gewicht) ca. 100 kg
CO2 transkritisch	26,3			

	Datum	Name
Gezeichnet	10.06.2015	Gö/Neu
Kontrolliert		
Norm		

Zust.	Änderungen	Datum	Name

ESK Schultze

Ölabscheider BOS3-CDH-1CFO

8936-K

4

A3